LEVEND 3.0 MDS-MDT

SÜRÜCÜ KABİN TİPİ	Burunsuz, devirmeli
MOTOR	
MARKA/MODEL	NİSSAN BD 30
TİPİ	Dizel
SİLİNDİR ADEDİ	4
SÜPÜRME HACMİ	2.953 lt
GÜCÜ	100 PS (74 kW)@3800 d/dak
TORKU	216 Nm@2000 d/dak
YAKIT DONANIMI	
YAKIT POMPASI MARKASI	BOSCH / VE
YAKIT DEPO HACMİ	82 lt
DEBRİYAJ	
TİPİ	Yaprak yaylı, tek kuru diskli
BALATA ÇAPI	267 mm
DİŞLİ KUTUSU	
MARKA/MODEL	BMC 15
VİTES ADEDİ	5 ileri, 1 geri senkromeçli
ÖN DİNGİL	"I" kesitli, dövme çelik, 1750 kg kapasiteli
ARKA DİNGİL (DİFERANSİYEL)	
MARKA/MODEL	BMC 140 T
HIZ ADEDİ	Tek hızlı
DİŞLİ ORANI	5.143:1
TAŞIMA KAPASİTESİ	2500 kg
DİREKSİYON	HEMA (ZF)/8033 integral tip, hidrolik
FRENLER	Vakum servo takviyeli hidrolik servis freni, mekanik çubuklu el freni, ön frenler; hava soğutma kanallı disk, arka frenler; kampana yük dengeleme valfi
SÜSPANSİYON	
ÖN DİNGİL	Parabolik yaylı, teleskopik amortisörlü
ARKA DİNGİL	Parabolik yaylı, teleskopik amortisörlü
VİRAJ DENGE ÇUBUĞU	Önde
ŞASİ	
PROFİL TİPİ	" " kesitli çelik profil
LASTİKLER	225 / 70 R 15 C, (4 + 1 adet tubeless)
JANTLAR	6.00 J x 15
ELEKTRİK DONANIMI	
TİPİ	12 V, negatif (-) şasi
AKÜ	12 V, 90 Amper saat
ALTERNATÖR	12 V, 70 A
MARŞ MOTORU	12 V, 2.2 kW

59DS011001 / 300MDSSH800 / BASKI 2 - 300MDTSH500 / BASKI 2
İmalatçı firma önceden haber vermeden mamullerinin teknik özelliklerini değiştirebilme hakkını saklı tutar.

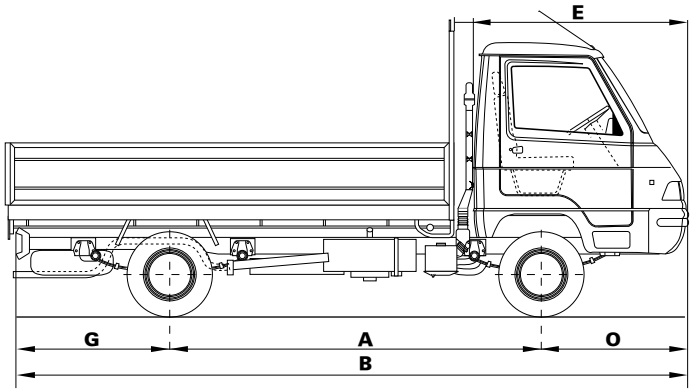

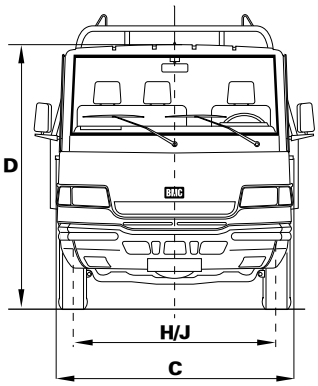

BOYUTLAR (mm)	**MDS (Kasasız)**	**MDT (Kasalı)**
A: Dingil mesafesi	3000	3000
B: Azami uzunluk	5565	5620
C: Azami genişlik	1880	1880
D: Azami yükseklik	2120	2120
E: Ön tampondan sürücü kabini arkasına	1955	1955
G: Arka uzunluk	1220	1275
H: Ön iz genişliği	1650	1650
J: Arka iz genişliği	1616	1616
O: Ön uzunluk	1345	1345
KASA BOYUTLARI (mm)		
Genişlik (dıştan)	-	2120
Uzunluk (dıştan)	-	3625
Yükseklik (içten)	-	500
AĞIRLIKLAR (kg)		
Net boş ağırlık	1820	2275
Ön dingil ağırlığı	1365	1480
Arka dingil ağırlığı	455	795
Taşıma sınırı (üstyapı dahil)	1680	1225
Azami yüklü ön dingil ağırlığı	1680	1680
Azami yüklü arka dingil ağırlığı	1820	1820
Azami yüklü ağırlık	3500	3500
Azami yüklü katar ağırlığı	4250	4250
PERFORMANS		
Azami yüklü ağırlıkta tırmanma yeteneği (%)	39	39
Azami araç hızı (km/sa)	123	123
Dönüş yarıçapı (mm)	6500	6500

BMC

SATIŞ-SERVİS (İzmir): Tel: (0232) 479 18 70 (PBX) Faks: (0232) 479 08 48 **ANKARA BÖLGE MÜDÜRLÜĞÜ:** Tel: (0312) 419 77 00 Faks: (0312) 419 50 74
İSTANBUL BÖLGE MÜDÜRLÜĞÜ: Tel: (0212) 296 29 40 Faks: (0212) 296 29 41 **ADANA BÖLGE MÜDÜRLÜĞÜ:** Tel: (0322) 457 35 98 Faks: (0322) 453 32 82
SAMSUN BÖLGE MÜDÜRLÜĞÜ: Tel: (0362) 233 77 88 Faks: (0362) 233 26 82 **DİYARBAKIR BÖLGE MÜDÜRLÜĞÜ:** Tel: (0412) 252 22 71 Faks: (0412) 252 22 75
• **Satış E-Posta:** satis@bmc.com.tr • **İnternet Adresi:** www.bmc.com.tr • **İkinci El Araçlar İnternet Adresi:** www.bmcikinciel.com

AĞUSTOS 2004/2.000

ADONAY